Sezione 1

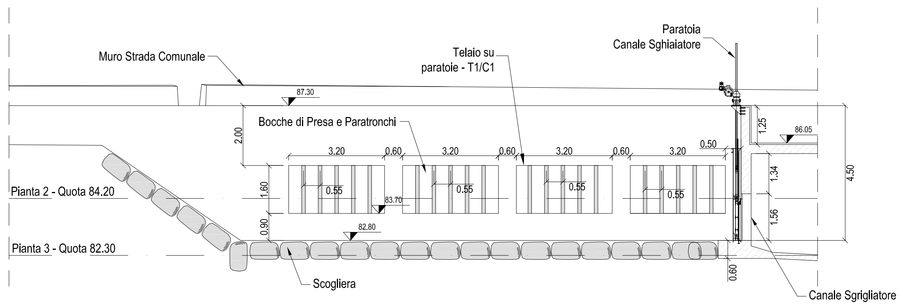

Sezione 2

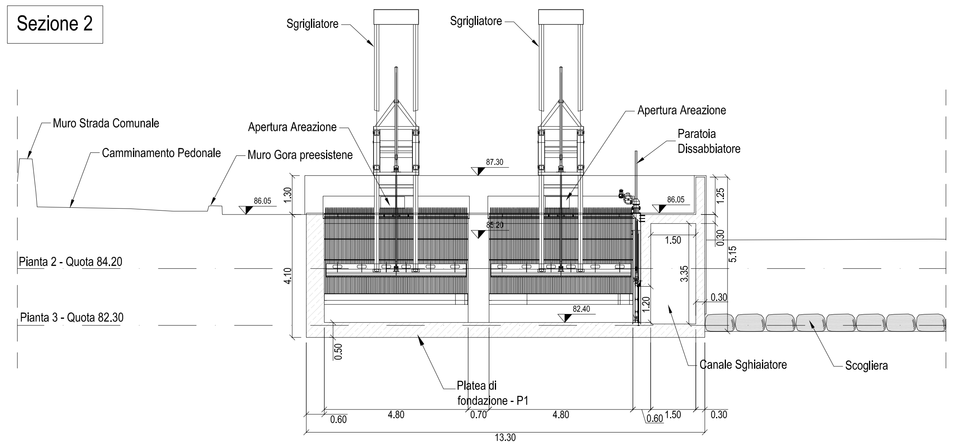

Sezione 3

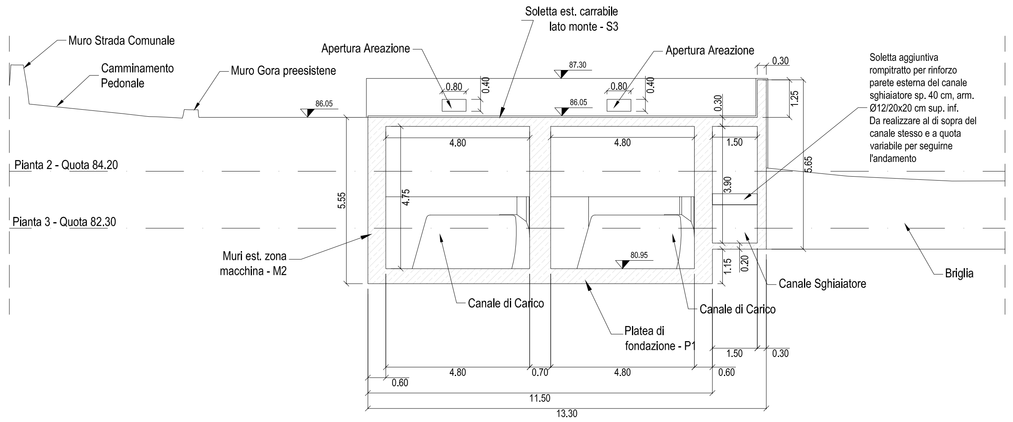

Sezione 4

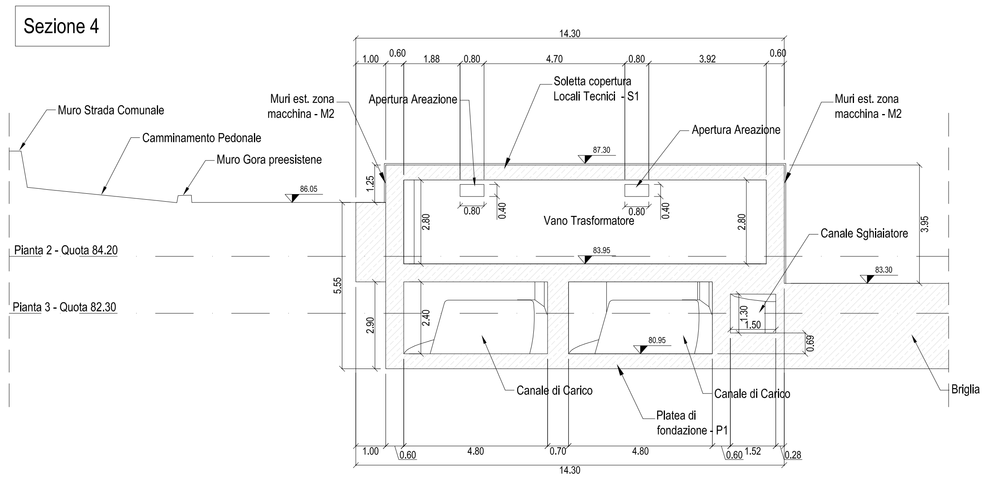

Sezione 5

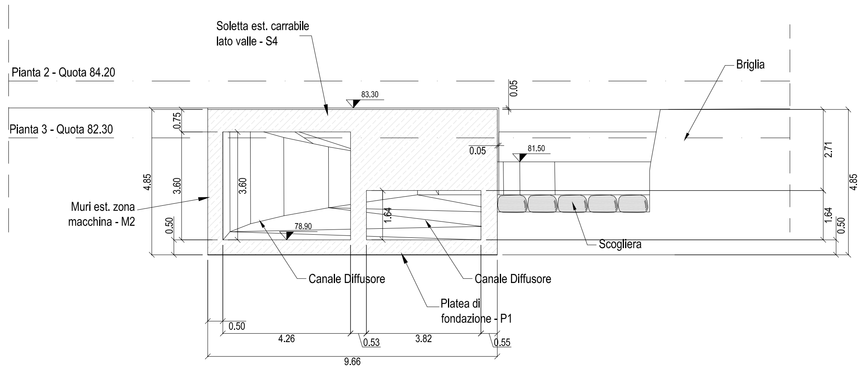

Sezione 6

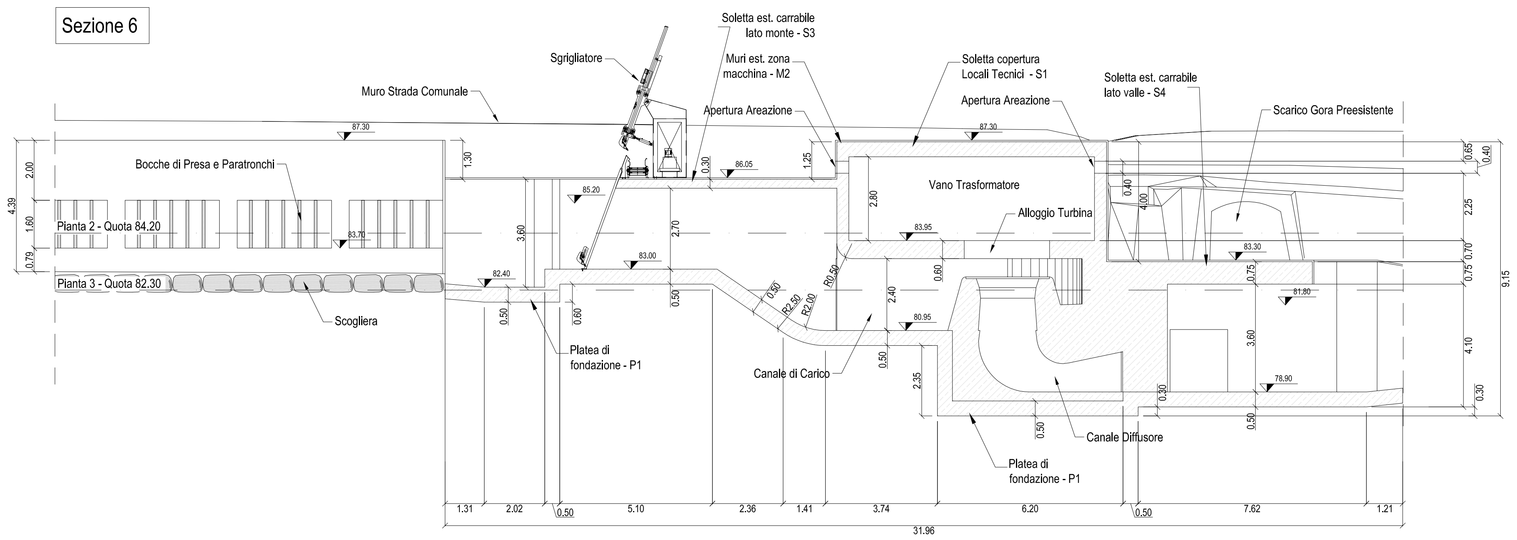

REALIZZAZIONE DI UN IMPIANTO IDROELETTRICO AD ACQUA FLUENTE PER LA PRODUZIONE DI ENERGIA ELETTRICA DA FONTE RINNOVABILE DAL FIUME SIEVE DENOMINATO "SAN FRANCESCO"

PROGETTO ESECUTIVO - AUTORIZZAZIONE UNICA

TAVOLA

L.03

SCALE: 1:100

L - PROGETTO OPERE STRUTTURALI

CARPENTERIA SEZIONI

COMMITTENTE:

RE Partner srl
P.IVA 01971820467
Sede Legale: Viale Giusti n.133, Lucca (LU)
Sede Operativa: Via Pisana n.314/B, Scandicci (FI)

PROGETTAZIONE GENERALE - ARCHITETTONICA - IDRAULICA - PAESAGGISTICA

HydroGeo Ingegneria s.r.l.
Via Cardinal Latino, 20 - 50126 Firenze
Tel 055 6587050 - Fax 055 0676043
e-mail info@studiohydrogeo.it

DIRETTORE TECNICO:
ING. TIZIANO STAIANO

PROGETTISTI:
ING. TIZIANO STAIANO
ING. GIACOMO GAZZINI
ARCH. MARIA CHIARA LUPI

OPERE MECCANICHE E ELETTRICHE
E++ S.R.l. - Via Colranzo 9, 12100 Cuneo (CN)
Ph. +39 0171 413963 - Fax +39 0171 414981
www.eplusplus.net - info@eplusplus.net

ELETTRODOTTI
TECNOENGINEERING S.r.l.
Società di Ingegneria — SERVIZI E PRESTAZIONI TECNICHE
Sede Operativa: Via Fiumicino, 49 - 55049 Viareggio (LU) - Tel. 0584/388426 - 388428
Fax 0584/388426 - e-mail: studio@tecnoengineering.com
Sede Legale: Via Cortevecchia, 1 - 55049 Viareggio (LU) - Tel. 0584/388426 - 388428
Fax 0173/538001 - e-mail: studio@tecnoengineering.com
Sito internet: http://www.tecnoengineering.com - P.IVA 01605100469

OPERE STRUTTURALI
POLISTUDI — STUDIO ALFIERI
Studio di Ingegneria **Ing. Massimiliano Del Bino** - Via di Sottopoggio, n° 12/A - 59013 Prato - Capannori (LU)
Tel./Fax 0583/947915, Cell.: 348-7345947

ASPETTI GEOLOGICI
GHEA — T E A
Longarno Guido Renil, 55
52027 - San Giovanni Valdarno (AR)
Tel 055 9105832

REV.	DATA EMISSIONE	REDATTO	VERIFICATO	APPROVATO
A	Marzo 2017	M. Del Bino	M. Del Bino	A.Torelli

SENZA NOSTRO CONSENSO QUESTO DISEGNO NON DI PUO' RIPRODURRE NE' COPIARE NE' COMUNICARE A TERZE PERSONE (INSERITO LEGGI D'AUTORE)